LUNA 850 V GOLD gas / gaz

GUIDA ALL'INSTALLAZIONE E CONSIGLI

INSRUCTION D'INSTALLATION ET D'UTILISATION

M design

Passion for fire

SOMMARIO

1. GENARALITA' 3

2. GUIDA ALL'INSTALLAZIONE..... 3

3. DATI TECNICI 4

4. GUIDA AL MONTAGGIO DEI TUBI COASSIALI 5-7

5. ALLACCIAMENTO ELETTRICO 8

6. ISOLAZIONE E RIFINITURA 8

7. ISTRUZIONI PER L'ALLESTIMENTO DEGLI INTERNI: SET DI RAMI DI LEGNA, DIAMANDT SAFIR , SASSI PICCOLI BIANCHI, CIOTTOLI BIANCHI DI CARRARA..... 9

8. PRIMA ACCENSIONE 10

9. REGOLE GENERALI DI MANUTENZIONE 10

10. GARANZIA 11

ALLEGATO:
Istruzioni telecomado

SOMMAIRE

1. GENERALITES..... 3

2. RACCORDEMENT..... 3

3. FICHES TECHNIQUES 4

4. MONTAGE DE LA CHEMINEE 5-7

5. RACCORDEMENT ELECTRIQUE..... 8

6. ISOLATION ET FINITION 8

7. MISE EN PLACE DES BUCHES, DIAMANT, SAPHIR, OU CAILLOUX BLANCS 9

8. PREMIERE UTILISATION 10

9. SECURITE, CONSEIL ET ENTRETIEN 10

10. GARANTIE 11

ANNEXE:
Mode d'emploi de la télécommande

1. GENERALITA'

Questo apparecchio a gas con vetro a porta stagna è stato ideato per creare un'atmosfera confortevole.
Esso combina il piacere di un caminetto vero ed una grande efficienza. Tutti i caminetti a gas M-design sono sistemi di combustione chiusi; ciò significa che utilizzano una canna fumaria coassiale formata da un tubo interno per lo scarico dei gas di combustione e un tubo esterno per il rifornimento di ossigeno non utilizzando così l'ossigeno presente nella stanza per una maggiore sicurezza.

2. GUIDA ALL'INSTALLAZIONE

L'apparecchio deve essere installato da un tecnico specializzato e collegato alla rete del gas da un idraulico abilitato. L'apparecchio è disponibile sia con alimentazione a gas metano che a gas GPL propano.
Leggere attentamente le istruzionì prima dell'utilizzo. Informarsi bene prima dell'acquisto se il gas locale è idoneo al caminetto che volete acquistare.
NB: Se il caminetto è stato programmato per gas metano non collegarlo al gas propano e viceversa.

L'installatore deve rispettare le seguenti regole:

•L'apparecchio una volta installato e allacciato deve essere certificato da un idraulico abilitato.
•Deve essere verificato il buon funzionamento del condotto coassiale.
•Deve essere verificato il buon funzionamento del regolatore, della fiamma e del bruciatore.

L'apparecchio è stato testato in fabbrica ed è stato sigillato. Le parti sigillate non possono essere cambiate.

1. GENERALITES

Ce foyer est un insert à système de combustion fermé, conçu pour l'ambiance et le confort de votre salle de séjour. Il constitue une source de chaleur efficace et donne l'impression d'un vrai feu de cheminée.
Les foyers au gaz à ventouse reposent sur le principe du tirage naturel du foyer, qui évacue vers l'extérieur le gaz de combustion et apporte de l'extérieur de la maison l'air (oxygène) nécessaire à la combustion du gaz. Il utilise à cet effet deux conduits concentriques. Le conduit intérieur assure l'évacuation des gaz brûlés et le conduit extérieur l'apport d'air de combustion. L'avantage de ce principe est que l'appareil fonctionne indépendamment de l'atmosphère qui règne dans la maison.

2. RACCORDEMENT

Cet appareil doit être raccordé par un installateur agréé conformément aux prescription en vigueur les plus récentes. Sur la base des spécifications de votre commande, il s'agit d'un appareil conçu pour du gaz naturel ou propane.
Lisez les instructions avant l'installation de l'appareil et l'utilisation de celui-ci. Veuillez contrôler avant l'installation du foyer, la règlementation locale concernant ce type de foyer (identification de la catégorie du gaz, etc…) et si le foyer est adapté à votre possibilité d'installation.

ATTENTION: Le foyer doit être branché sur le type de gaz mentionné sur l'appareil. Ne branchez jamais un brûleur au propane sur du gaz naturel ou vice versa!

L'installateur doit impérativement veiller à ce qui suit:
• L'appareil doit être soumis à un contrôle d'étanchéité du gaz et de l'évacuation des gaz de combustion.
• Le bon fonctionnement du conduit concentrique doit être vérifié
• Le fonctionnement de la vanne de régulation, de l'allumage de la veilleuse, du brûleur principal et du thermocouple doit être vérifié.
Cet appareil a été programmé et scellé en usine. Les parties scellées ne peuvent pas être modifiées.L'appareil peut donc aussi être installé dans des logements étanches et équipés d'une ventilation mécanique. Il constitue un chauffage d'ambiance même dans les logements équipés d'un système de ventilation fermé.

LUNA 850V GOLD gas/gaz

Tipo di gas / Type de Gaz	GAS METANO / GAZ NATUREL		GAS GPL PROPANO / LPG			
Categoria / Categorie	I_{2H} I_{2L} I_{2E+} I_{2E}		I_{3+} $I_{3B/P}$			
Categoria / Categorie	G25	G20	G31			G30
Tipo /Type	C_{11}, C_{31}, C_{31S}	C_{11}, C_{31}, C_{31S}	C_{11}, C_{31}, C_{31S}			C_{11}, C_{31}, C_{31S}
Pressione d'entrata / *Pression d'entrée* (mbar)	25	20	30	37	50	28-30
Pressione bruciatore/ *Pression brûleur* (mbar)	23,28	19,1	29	36	36	28,2
Consumo / *Consommation* (m^3/h)	1,132	1,026	0,344	0,389	0,389	0,295
Ugello del bruciatore/ *Injecteur bruleur*	6x0,80 / 6x0,75	6x0,80 / 6x0,75	6x0,50 /6x0,45	6x0,50 /6x0,45	6x0,50 /6x0,45	6x0,50 /6x0,45
Ugello della fiamma pilota/*Injecteur veilleuse*	38/33A	38/33A	0.20P3	0.20P3	0.20P3	0.20P3
Rendimento / *Rendement* (%)	87	87,1	74	74	74	74
Rendimento nominale/*Charge nominal* (KW)	9,2	9,7	8,4	9,5	9,5	9,5
Rendimento utile/ *Puissance utile* (KW)	8,0	8,4	6,2	7,0	7,0	7,0
Classificazione emissioni NOX/ *Classement d'émission NOX*	5	5	5	5	5	5
Categoria di rendimento CE / *Catégorie rendement CE*	1	1	2	2	2	2

4. GUIDA ALL'INSTALLAZIONE DEI TUBI COASSIALI

Per la canna fumaria possono essere utilizzati i tubi coassiali della Metaloterm.

Tra il tubo e la parete deve esserci uno spazio di almeno 50 mm. Bisogna inoltre provvedere a isolarli termicamente dalle alte temperature (circa 130° C).

Il passaggio a muro deve essere sigillato con silicone ad alta temperatura.

4. MONTAGE DE LA CHEMINEE

Les seuls conduits autorisés sont ceux d'Ontop metaloterm.
Entre la paroi extérieure du conduit et le mur ou le plafond, prévoyez un interstice d'au moins 50mm et une protection appropriée contre une température d'environ 130°C.
Le passage du chapeau de façade dans le mur extérieur doit être colmaté à l'aide de mastic aux silicones.

Fig. 1 ALLACCIAMENTO CANNA FUMARIA A TETTO/
RACCORDEMENT TOIT **(C $_{31}$)**

TAB. 1 Questo allacciamneto è consigliato per canne fumarie ≥ 3m / *Ce raccordement est con-*

Ø 150/100			
Apparecchio/ *Appareil*	C (min)	C (max)	Anello HR+ (vanaf 4m) Pastille HR+ (à.p.d. 4m)
LUNA 850 V	3 m	18m	Ø 60

TAB. 2 Questo allacciamneto è consigliato per canne fumarie ≤ 3 m / *Ce raccordement est con*

Ø 200/130			
Apparecchio / *Appareil*	C (min)	C (max)	Anello HR+ (vanaf 3m) Pastille HR+(à.p.d. 3m)
LUNA 850 V	2 m	10m	Ø 60

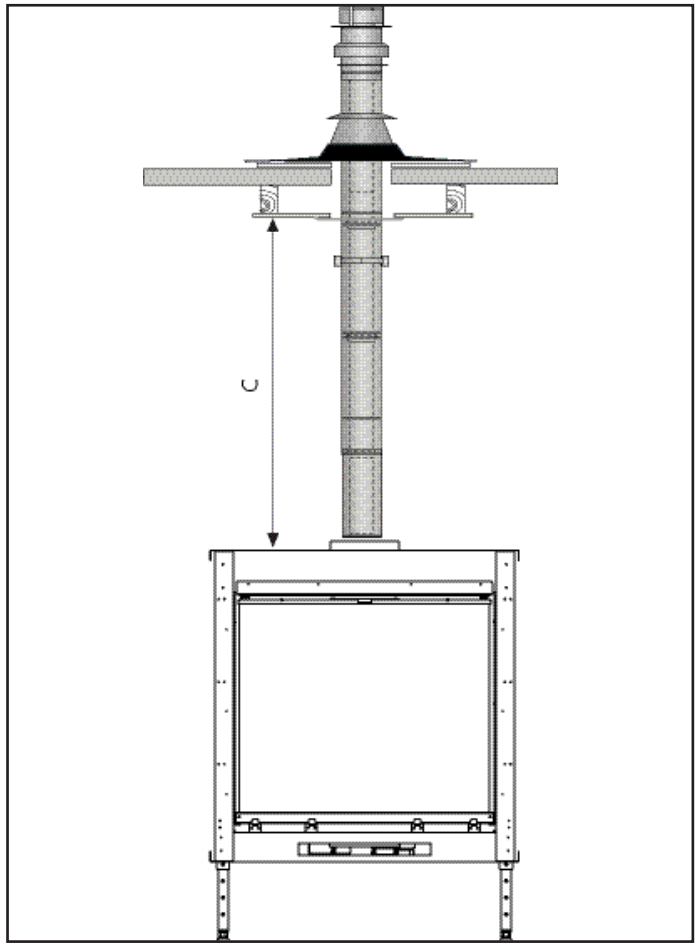

FIG. 1

Fig. 2 RISANAMENTO CANNA FUMARIA PREESISTENTE / *RACCORDEMENT TOIT VIA CHEMINEE EXISTANTE (C_{31S})*

TAB. 1

☐ 150(min) Ø 100			
Apparecchio / *Appareil*	C (min)	C (max)	Anello HR+ (vanaf 4m) Pastille HR+ (à.p.d. 4m)
LUNA 850 V	3 m	18m	Ø 60

TAB. 2

☐ 200(min) Ø 130			
Apparecchio / *Appareil*	C (min)	C (max)	Anello HR+ (vanaf 3m) Pastille HR+(à.p.d. 3m)
LUNA 850 V	2 m	10m	Ø 60

Utilizzare obbligatoriamente il kit di risanamento USSAN
A utiliser obligatoirement le kit de rénovation pour cheminée maçonnée USSAN

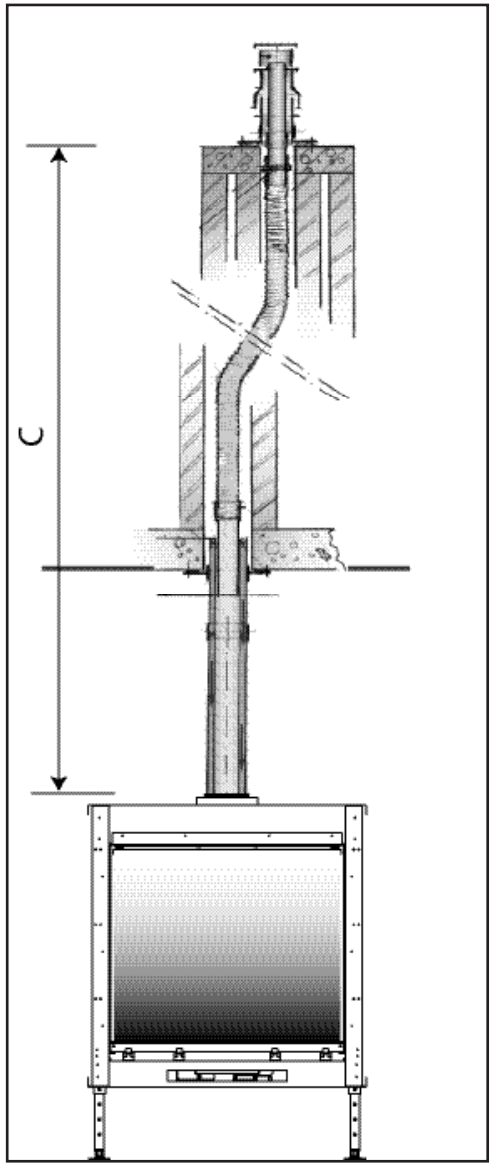

FIG. 2

Fig. 3 USCITA A MURO / *SORTIE MURALE* (C_{11})

Ø 150/100*				
Apparecchio / Appareil	A (min)	B (min)	B (max)	Anello HR+ Reduction HR+
LUNA 850 V	1,25m	uscita a muro *sortie murale*	A+0,5m	Ø 75

* con riduzione USVK13 sull'apparecchio
avec pièce de réduction USVK13 sur l'appareil

(A) Ø 200/130 i.c.m. /*c.a.* (B) Ø 150/100*				
Apparecchio / Appareil	A (min)	B (min)	B (max)	Anello HR+ Reduction HR+
LUNA 850 V	1,25m	uscita a muro *sortie murale*	A+ "USVK13" +4m	----------

* con riduzione USVK13 dopo la curva 90° sull'orizzontale
avec pièce de réduction USVK13 placée Horizontalement après coude de 90°

Ø 200/130				
Apparecchio / Appareil	A (min)	B (min)	Anello HR+ Reduction HR+	B (max)
LUNA 850 V	1,25m	uscita a muro *sortie murale*	Ø 75	A+8m

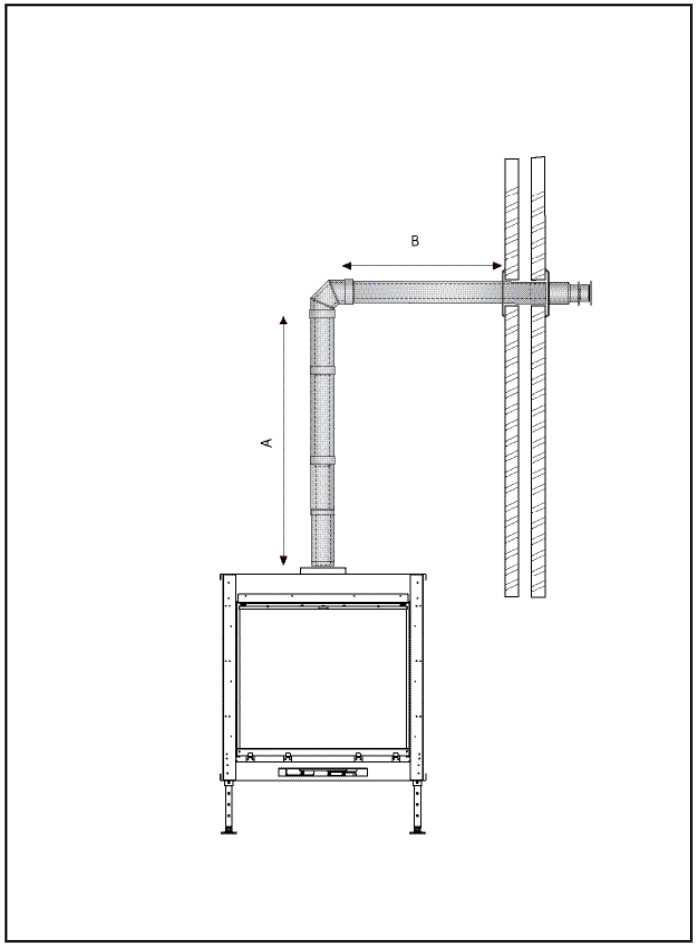

FIG. 3

USVK13 - Riduzione 200/130 →150/100
Pièce de réduction 200/130 →150/100

c.c. - combinato con
c.a. - combiné avec.

Fig. 4 USCITA A TETTO CON CURVE / RACCORDEMENT TOIT avec coude

Ø 150/100 *				
Apparecchio / *Appareil*	A (min)	B (max)	C (min)	(A+B+C) max

* con curve USVK13
avec pièce de réduction USVK13 sur l'appareil

Fig. 4 USCITA A TETTO CON CURVE / RACCORDEMENT TOIT avec coude

Ø 200 / 130				
Apparecchio / *Appareil*	A (min)	B (max)	C (min)	(A+B+C) max

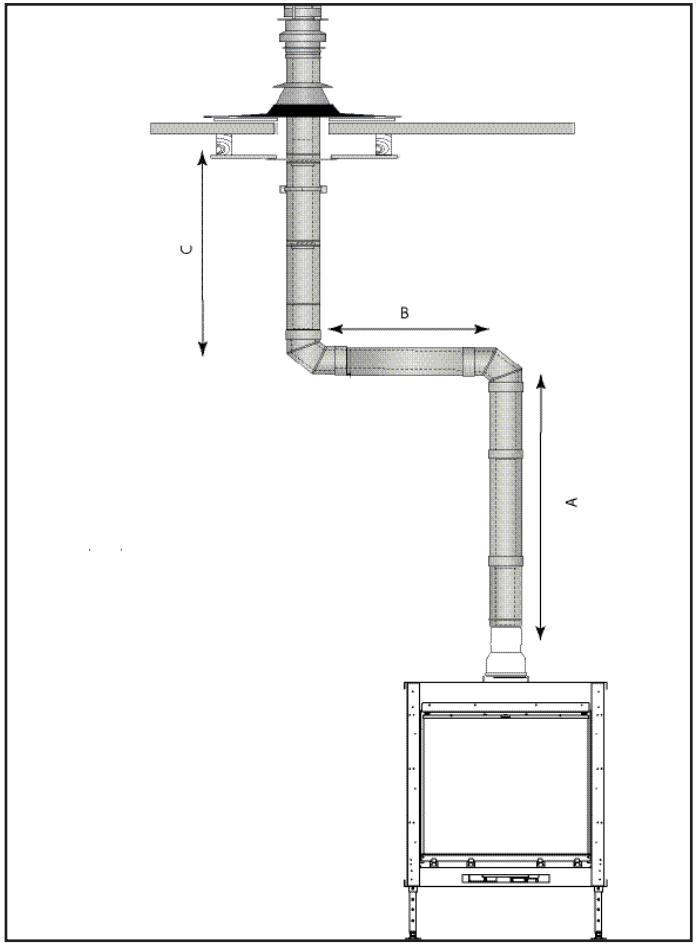

FIG. 4

ATTENZIONE / *ATTEN-*

Apparecchio/ *Appareil*	Ø 150/100 en / et Ø 200 /130
850 V	per ogni curva 90° prima di 1 m orizontale aggiungere 1 m verticale *par coude de 90° à retirer 1 m horizontal ou à rajouter 1 m verticall*
850 V	per ogni curva 45° / 30° / 15° prima di 0,5 m orizontale aggiungere 1 m verticale

NB: se la lunghezza del camino supera i tre metri verticali e anche orizzontali bisogna mettere l'anello di restringimento con diametro di 60 mm.

5. COLLEGAMENTO ELETTRICO

Questi apparecchi sono dotati di telecomando. Perciò è necessario un collegamento alla rete elettrica di 230 V con messa a terra.

6. ISOLAZIONE E RIFINITURA

Quando il collegamento è completato il caminetto può essere rifinito. Prima però deve essere esaminato la tenuta dei condotti del gas e dei fumi. Se è tutto a posto si può procedere all'isolazione e alla rifinitura del caminetto.

La parte interna del caminetto è molto calda. Lasciare un'intercapedine tra la struttura dell'apparecchio e il rivestimento. Per isolare l'apparecchio termicamente si consiglia di utilizzare i kit di insolazione della M-design.
Sconsigliamo l'uso di altri materiali isolanti. Per la rifinitura del caminetto si consiglia di non utilizzare materiali combustibili.

Per poter far circolare l'aria calda di convezione si devono installare delle griglie o delle aperture. Si ha la possibilità di dotare il caminetto del pacchetto di convezione, che consiste in un sistema di tubi flessibili e di bocchette. Per il circolo di aria calda consigliamo le griglie e i tubi flessibili M-design.
Nel caso in cui si utilizzi una cornice metallica attorno alla bocca del caminetto si deve lasciare uno spazio di almeno 2 mm tra il rivestimento e la cornice per consentire la dilatazione del metallo.
E' vietato cementare il caminetto.

5. DE ELEKTRISCHE AANSLUITING

Cet appareil est fourni avec une télécommande. Veuillez prévoir une prise de courant 230V avec un périphérique terre.

6. ISOLATIE EN AFWERKING

Une fois l'installation achevée, l'appareil peut être encastré. Avant d'effectuer les travaux, veuillez contrôler une fois de plus l'étanchéité du conduit de gaz. Allumez l'appareil et contrôler le fonctionnement de celui-ci : l'étanchéité du conduit de gaz et du conduit de fumée. Une fois avoir tout vérifié, vous pouvez finir les travaux entamés.
La partie encastrée du foyer est portée à une température élevée. Veuillez vérifier que le foyer ne soit pas trop étroitement encastré mais qu'il y est suffisamment d'espace pour l'évacuation de l'air chaud. Pour l'isolation du foyer, nous vous conseillons l'utilisation de plaques isolantes M-Design. Nous vous déconseillons d'utiliser d'autre produit d'isolation.

L'enceinte du foyer doit être pourvue de grilles d'aération ou d'ouvertures permettant l'évacuation de la chaleur par convection. Il est possible d'équiper le foyer d'un kit de convection. Ce système dirige la chaleur à l'intérieur de la pièce grâce à des flexibles.

Pour l'évacuation de l'air chaud et l'entré d'air ambiant nous vous conseillons d'utiliser les grilles Design de M-Design.

La maçonnerie doit être élévée autour du foyer. En raison de la dilatation du foyer pendant la combustion, un interstice d'au moins 2mm doit être ménagé de chaque côté de l'appareil. La maçonnerie ne doit pas reposer sur le foyer.

7. ISTRUZIONI PER L'ALLESTIMENTO DEGLI INTERNI: SET DI RAMI DI LEGNA, DIAMANDT SAFIR , SASSI PICCOLI BIANCHI, CIOTTOLI BIANCHI DI CARRARA

Fare attenzione che la fiamma sia spenta e che il caminetto sia freddo. Aprire la porta del caminetto a 45°.
Utilizzare il materiale consegnato con il caminetto per allestire l'interno. Ci sono vari interni: set di rami di legna, diamant, saphir, sassi bianchi piccoli, ciottoli bianchi di Carrara. La quantità consegnata e quella sufficiente per allestire l'interno di quel modello di caminetto. Utilizzare solo il materiale consegnato. Qualsiasi altro materiale è proibito. Il materiale consegnato e la quantità non possono cambiare.

MONTAGGIO DEL SET DI RAMI DI LEGNA

NB: non posizionare rami sulla fiamma pilota. Rispettare la sequenza per il posizionamento dei singoli pezzi.

7. L'AMÉNAGEMENT DU SET DE BUCHES, DIAMANT, SAPHIR OU CAILLOUX BLANC.

Veuillez vérifier que la veilleuse est éteinte et que le foyer est refroidi.
Basculez la vitre vers l'avant en tirant avec la main froide. La vitre bascule à 45°.
Répandez les matériaux fournis. Suivant votre commande vous aves soit un set de buches, un set de diamant, de saphir ou de cailloux blancs. Ces matériaux disposent de la quantité adéquate. Nos appareil sont agrées avec ces matériaux, veuillez donc ne pas utiliser d'autre produits. D'autre produits décoratifs sont interdis dans nos appareils.

AMÉNAGEMENT DU SET DE BUCHES

Attention : ne rien placer sur la veilleuse. Pour le placement des buches veuillez respecter l'ordre suivant.

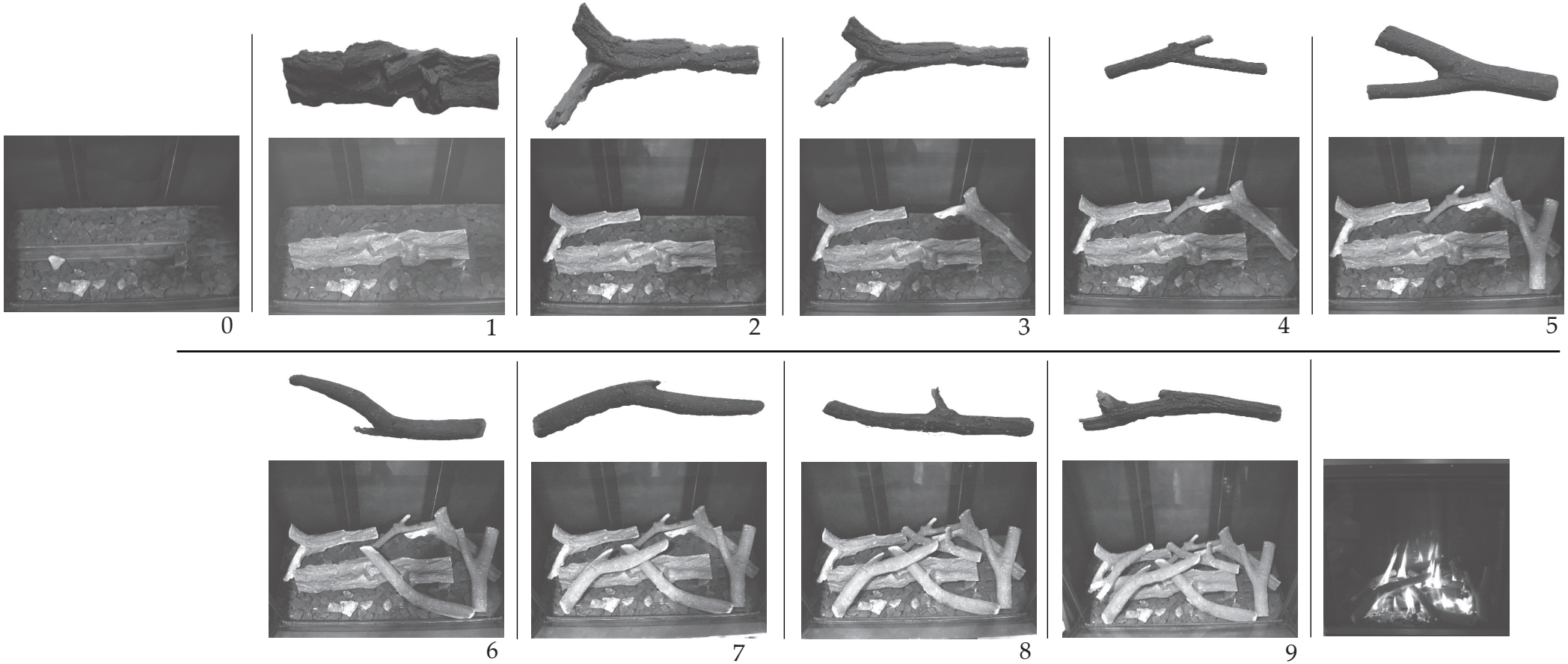

8. PRIMA ACCENSIONE

L'opera muraria e l'intonaco contengono molta umidità. Questa deve evaporare prima di mettere il camino in funzione. Così si evita che si creino rotture. La prima volta deve lasciare acceso il caminetto con una bella fiamma per un pò di tempo. All'inizio si verifica la cottura della vernice e ciò provoca uno spiacevole odore. Si consiglia di arieggiare la stanza alla prima accensione.
Il fondo in vetro può appannarsi facilmente alla prima accensione. Anche questo è causato dalla cottura della vernice. Si può pulire molto facilmente il vetro con il prodotto M-design Bio-clean. Questo prodotto è da usare anche per la pulizia del vetro.
Non è possibile accendere il caminetto con la porta aperta. Se il vetro della porta si rompe si deve immediatamente sostituirlo. L'apparecchio non può funzionare senza vetro o con il vetro rotto. Per la sostituzione contattate il vostro rivenditore M-design di fiducia.

9. REGOLE GENERALI DI MANUTENZIONE E SICUREZZA

I sistemi chiusi producono molto calore. Ciò significa che le parti esterne come la lamiera, il metallo e il vetro si riscaldano dopo un po' di tempo. Assicuratevi che i bambini non si facciamo del male con il caminetto caldo.
Con il caminetto vi viene fornito anche la decorazione interna: set di rami di legna, diamant, saphir, ciottoli bianchi di Carrara, e sassi piccoli bianchi. Non utilizzate altro materiale decorativo da quello fornito con il caminetto.
Non posizionare materiale combustibile nelle vicinanze del caminetto (distanza minima 1 metro).
Non è consentito apportare modifiche sull'apparecchio altrimenti la garanzia sarà nulla.
La garanzia è nulla se una delle prescrizioni citate non viene rispettata.
I bambini possono utilizzare il telecomando solo sotto sorveglianza.

Il sistema prevede che la fiamma pilota bruci costantemente. La fiamma si spegne in automatico dopo 24 ore di funzionamento per un breve periodo per poi riaccendersi nuovamente. Questo serve per scaricare l'elettricità statica.
Se il bruciatore per qualche motivo si spegne, bisogna aspettare almeno tre minuti e poi riaccenderlo nuovamente.

8. PREMIERE UTILISATION

La maçonnerie et le plâtre entourant un foyer récemment installé renferment une grande quantité d'humidité, qui doit d'abord s'évaporer avant toute mise en service. A défaut, le plâtre risque de se fissurer ou d'éclater. Demandez à votre installateur quel est le délai à respecter. La première fois, ne faites qu'un feu modéré.

Lors des premiers feux dans le foyer, une odeur désagréable peut se manifester. Elle provient des graisses de protection dont étaient enduites les parois intérieures du foyer et de la peinture. Ces émanations sont absolument sans danger. Pour faire disparaître rapidement ces odeurs, il suffit de bien aérer la pièce pendant quelques temps.
Après les premiers feux, un léger dépôt peut apparaître sur la vitre. Il provient de la peinture. Une fois que le foyer est froid, vous pouvez faire disparaître ce dépôt à l'aide du nettoyant Bio-Clean de M-Design. Ce produit peut être utilisé plus tard pour le nettoyage de votre vitre.
L'appareil ne doit pas être utilisé si la porte n'a plus de vitre ou avec la porte ouverte. Si la vitre est cassée ou fendue, l'appareil ne doit pas être remis en service tant qu'elle n'a pas été remplacée. Prenez contact avec votre revendeur M-Design.

9. SECURITE, CONSEIL ET ENTRETIEN

Faites inspecter au mois une fois par an votre foyer par un installateur agrée.

Suivez les points suivants :
• Les appareils fermés produisent une très forte chaleur, ce qui signifie que toute la surface des parois extérieurs (métal, encadrement et vitre) devient très chaude au bout d'un certain temps. Veillez à ce que les jeunes enfants ne touchent pas la vitre, ce qui pourrait provoquer de graves brulures.
• Avec le foyer sont livrés des bûches, des cailloux céramiques, un set de Diamant, ou un set de Saphir. Ne placez jamais d'autres objets dans les flammes !
• Tenez à une distance suffisante du foyer les matériaux inflammables (min. 1m) !
• Ne modifiez jamais vous-même les réglages ! La garantie du foyer sera alors considéré nulle et non avenu.
• Ne laissez jamais les enfants utiliser la télécommande sans surveillance.
• Laissez la veilleuse toujours allumée. L'appareil est ainsi conçu que la veilleuse s'éteint automatiquement chaque 24heures et s'allume instantanément. Ceci permet au système électronique de se décharger de l'électricité statique.
• Dans le cas où le bruleur pour une quel' conque raison s'éteint, attendez 3min. avant de rallumer le foyer.

10. GARANZIA

Questa pagina serve da garanzia

Condizioni di garanzia

La garanzia è valida per errori di fabbricazione e per i materiali.
M-Design offre una garanzia di 12 mesi su tutte le parti di elettronica.
La costruzione dell'apparecchio è garantita 6 anni.
Non sono coperti da garanzia:

- Vetro, guarnizioni e set di decorazione.
- Danni causati da:
- mancato rispetto delle norme di installazione e di manutenzione.
- Installazione o riparazione impropria.
- Il ferro manifesta cambiamenti di colore dopo essere stato scaldato.
- Modifiche all'apparecchio senza il consenso della casa produttrice.

La garanzia può essere fatta valere dietro presentazione del certificato di garanzia e della ricevuta di acquisto. In caso di manipolazione della ricevuta di acquisto (parti non leggibili, correzioni…) non viene attivata la garanzia.

Se vuole far valere la sua garanzia deve rivolgersi al suo rivenditore. Conservare accuratamente il certificato di garanzia e la ricevuta di acquisto.

10. GARANTIE

Cette page est votre carte de garantie.

La garantie est valable uniquement pour les défauts, consécutifs à des vices de construction ou de pièces utilisées pour la construction du foyer.

M-Design offre une garantie de 12 mois sur toutes les pièces électroniques et une garantie de 6ans sur la construction du foyer.

Attention : Sont toujours exclus de la garantie :
- Le verre, la porte, les joints et la décoration intérieure.
- Les défauts qui surviennent ou sont totalement ou partiellement la conséquence :
  - Du non respect des prescriptions d'installations, de commande et d'entretien
  - Du montage, de l'installation ou de la réparation par des tiers, y compris l'acheteur
  - Des fissures de chaleur qui surviennent normalement dans le manteau
  - Dans le cas des changements faites au foyer sans notre consentement
  - Dans le cas ou l'acheteur ne peut pas présenter cette carte de garantie avec la facture d'achat. Ainsi dans le cas ou la garantie ou la facture est il lisible.

Dans le cas d'un rendez-vous sur base de la garantie sur le foyer, veuillez prendre premièrement contact avec votre revendeur. Gardez minutieusement votre facture d'achat et votre carte de garantie.