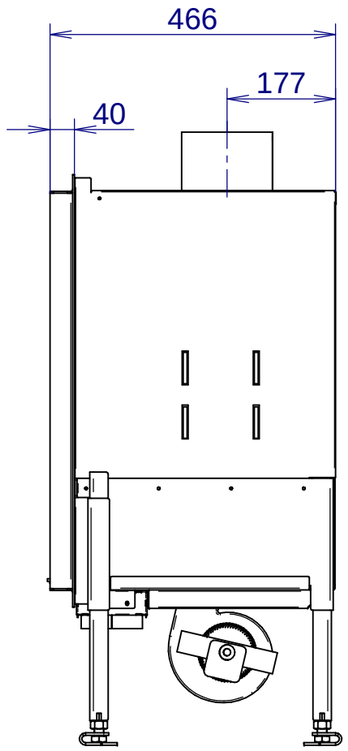

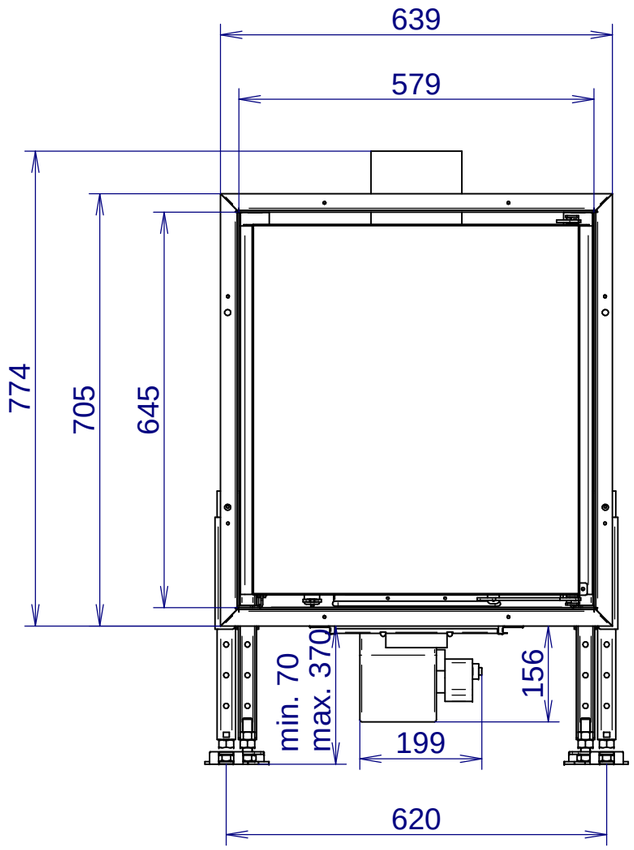
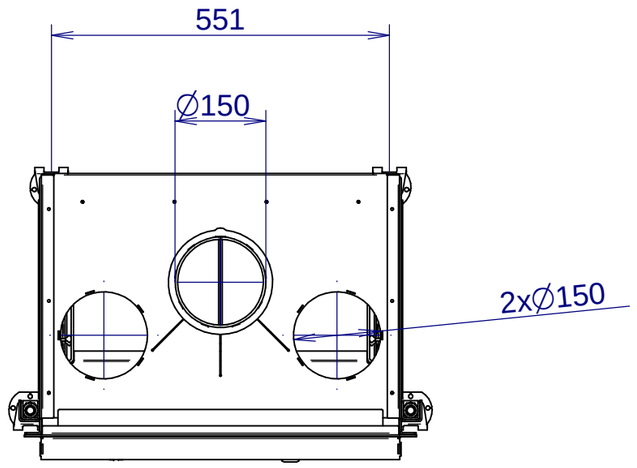
VENUS 530 V23