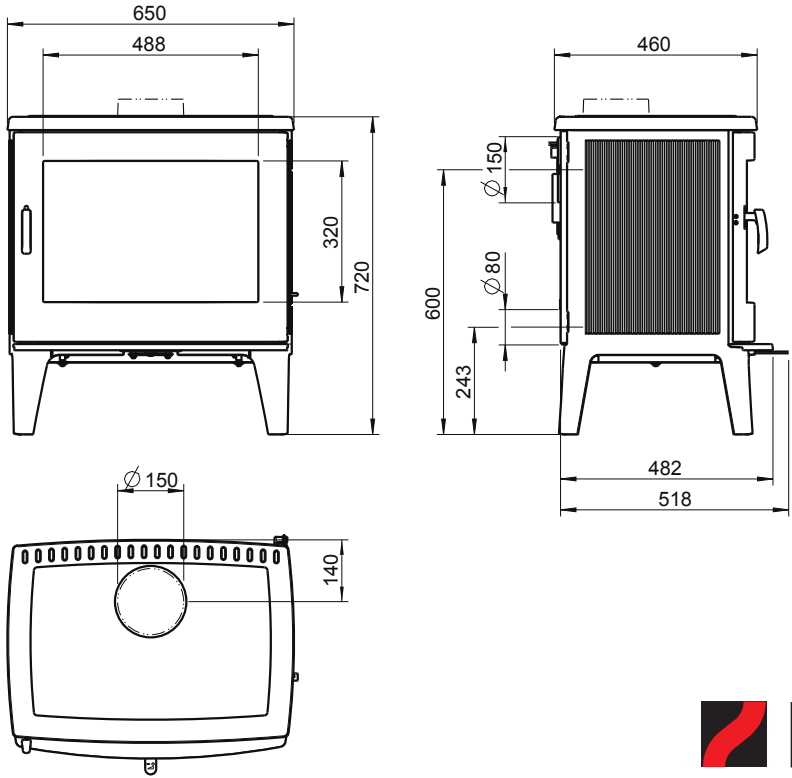

LEDA
Guss ist Qualität