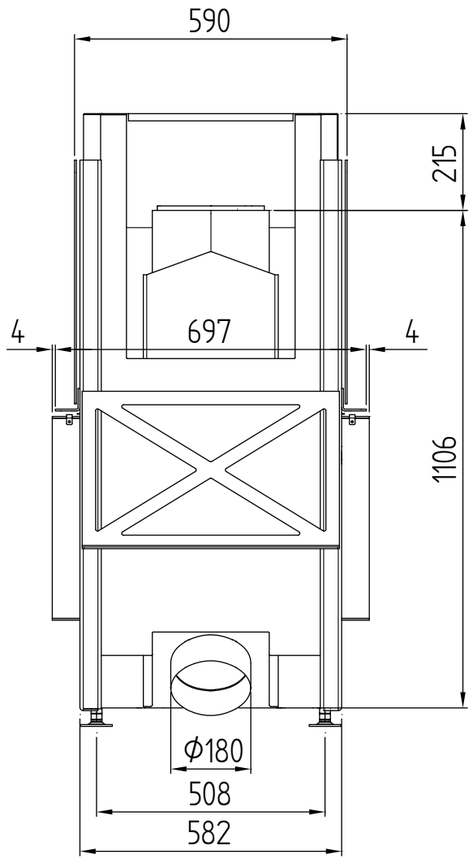
590
215
4
697
4
1106
Φ180
508
582

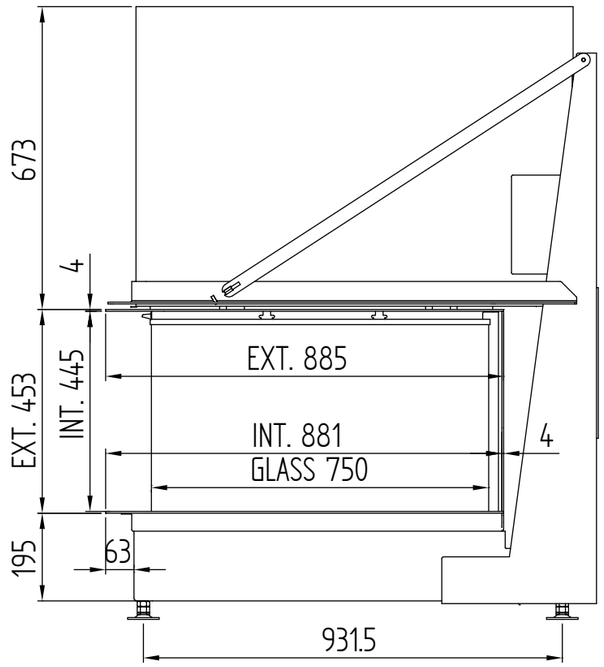
673
4
EXT. 453
INT. 445
EXT. 885
INT. 881
GLASS 750
4
195
63
931.5

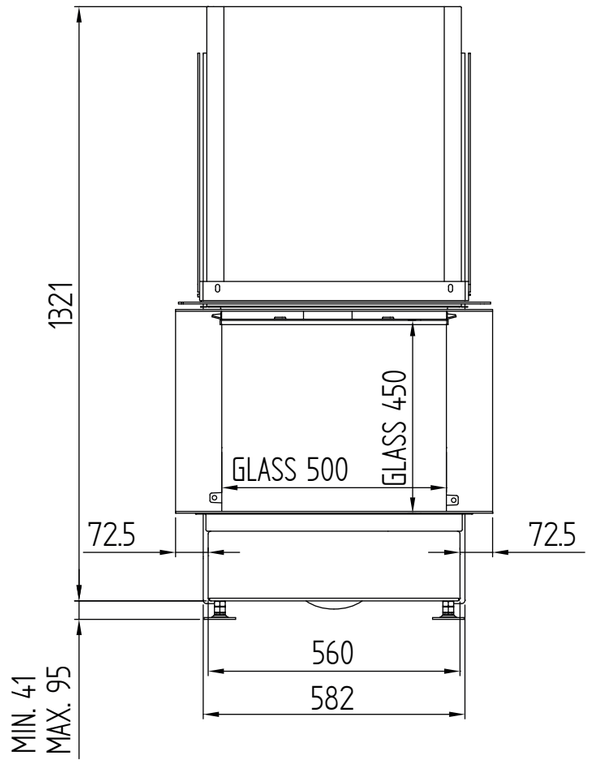
1321
GLASS 450
GLASS 500
72.5
72.5
MIN. 41
MAX. 95
560
582

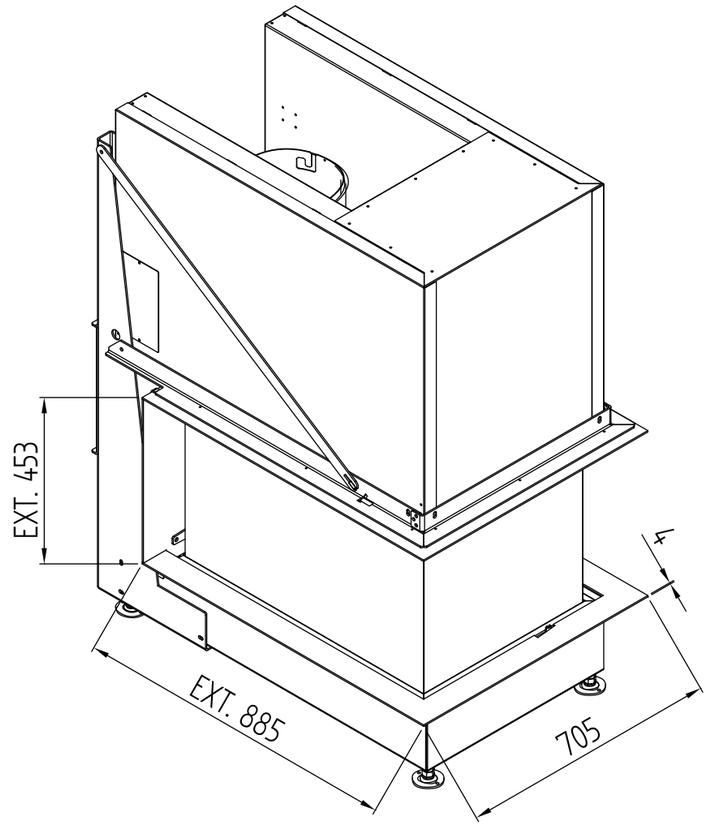
EXT. 453
4
EXT. 885
705

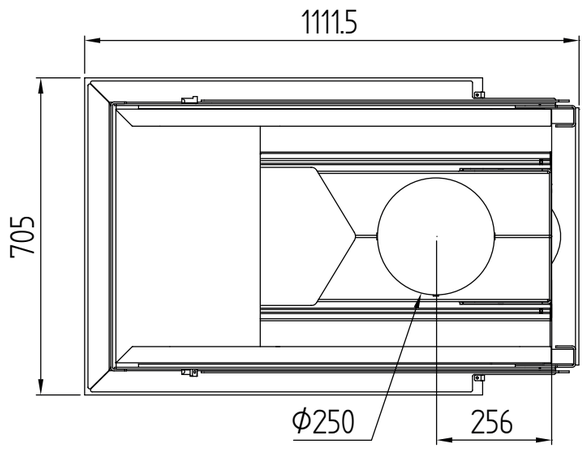
1111.5
705
Φ250
256