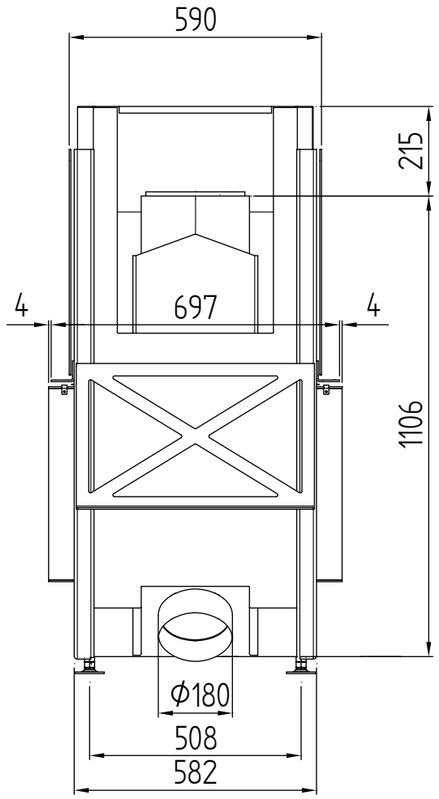
590
215
4
697
4
1106
Φ180
508
582

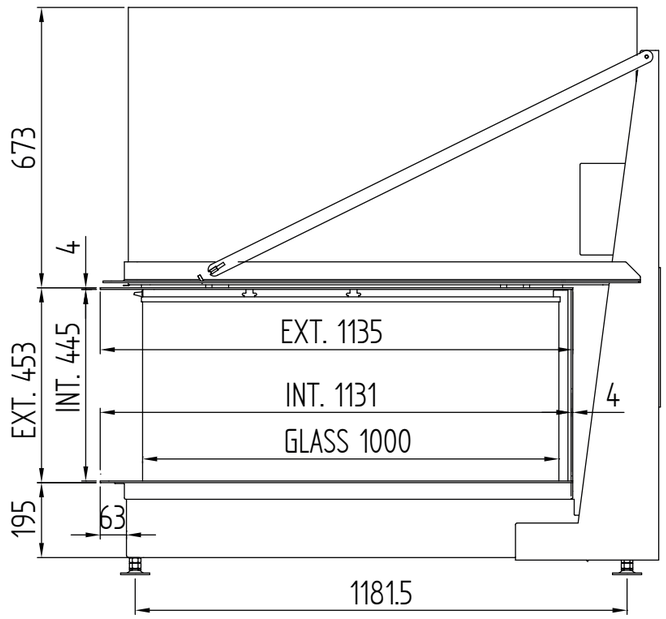
673
4
EXT. 453
INT. 445
EXT. 1135
INT. 1131
GLASS 1000
4
195
63
1181.5

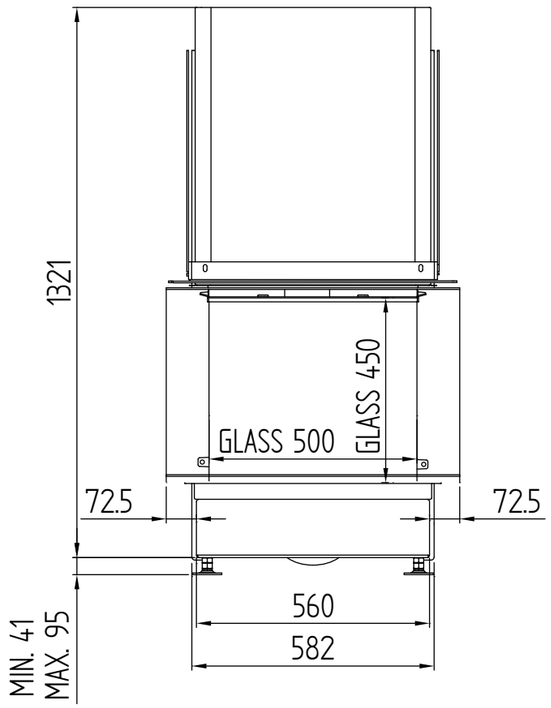
1321
GLASS 450
GLASS 500
72.5
72.5
MIN. 41
MAX. 95
560
582

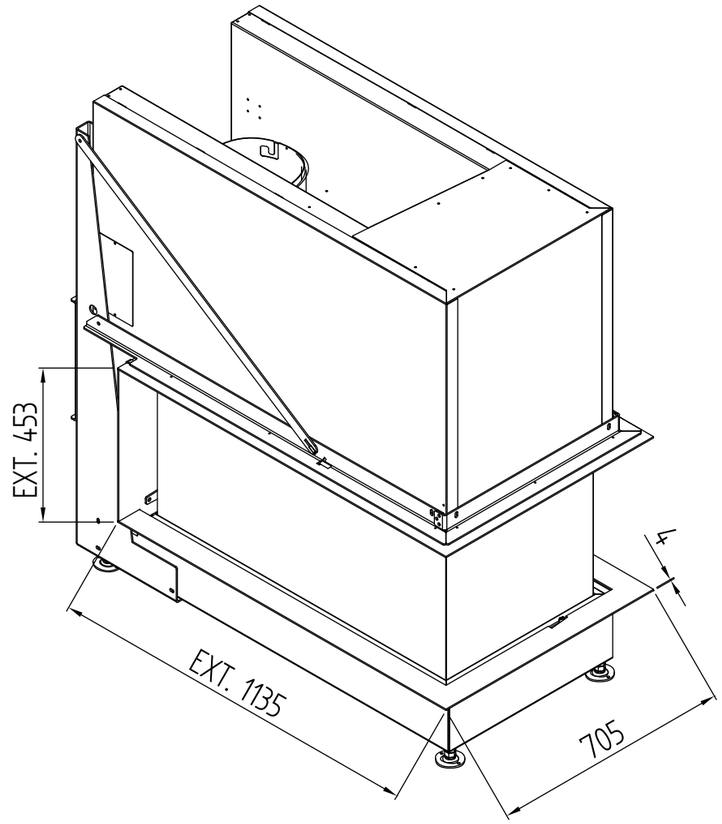
EXT. 453
4
EXT. 1135
705

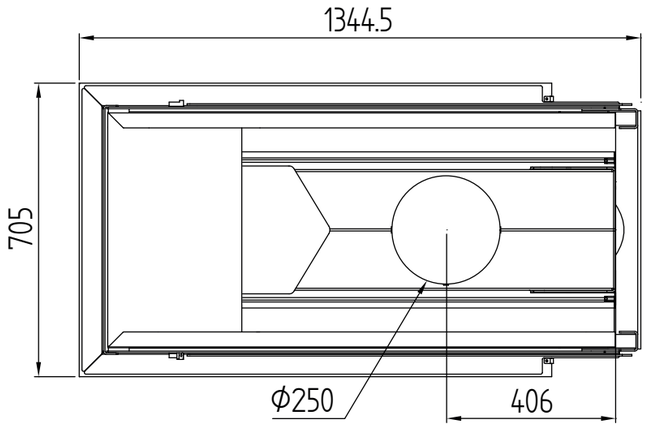
1344.5
705
Φ250
406