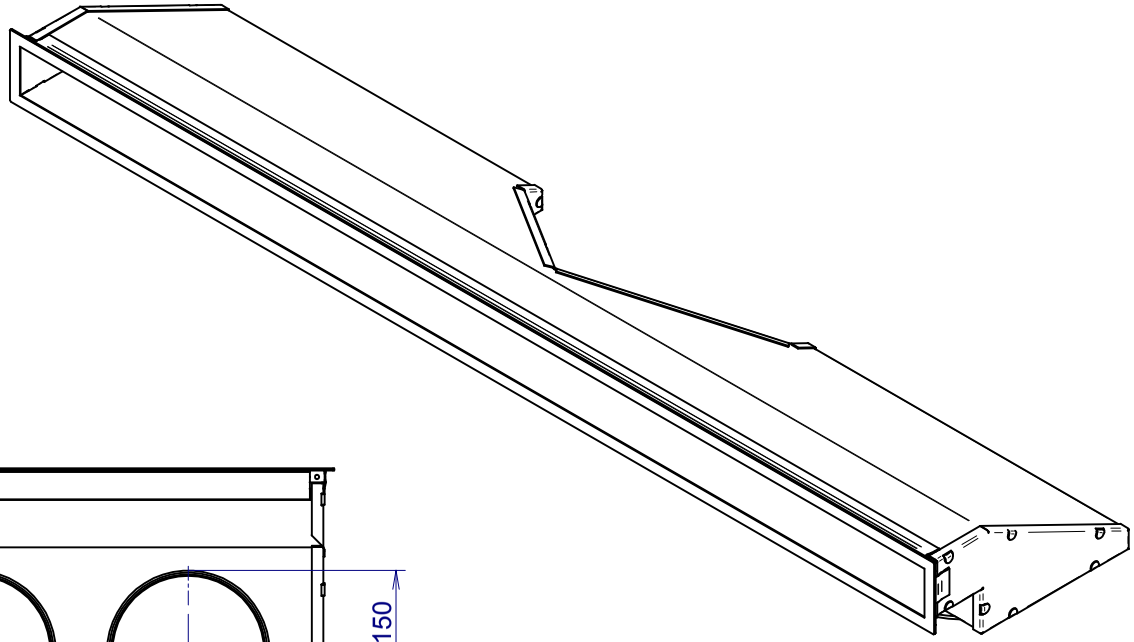

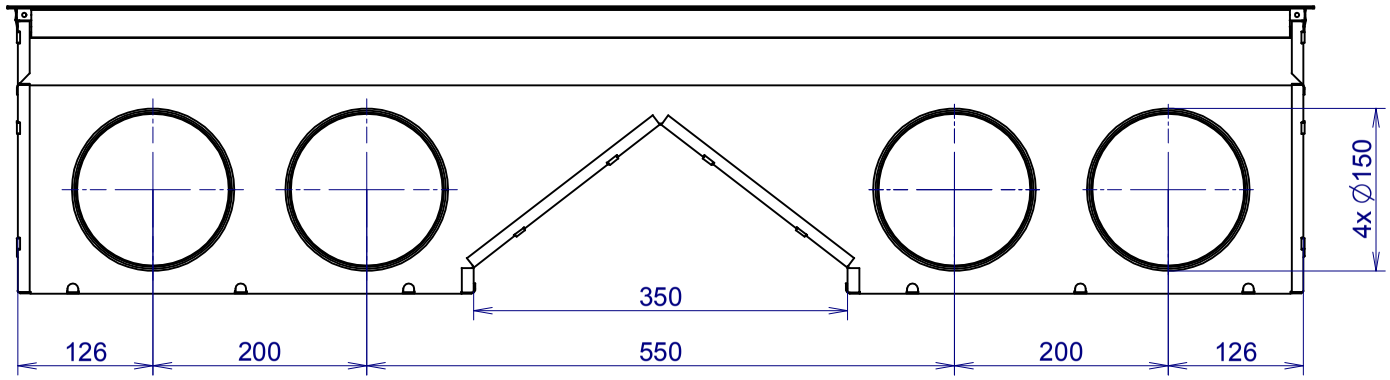
4x ∅150
350
126
200
550
200
126

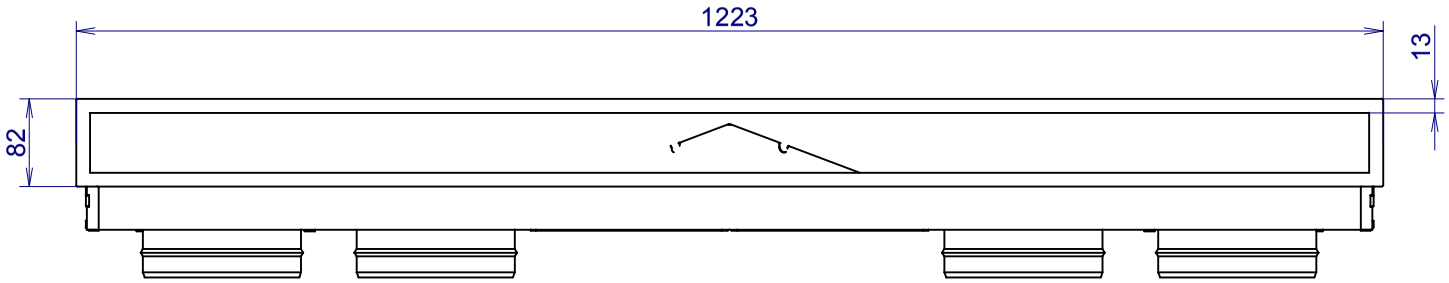
1223
13
82

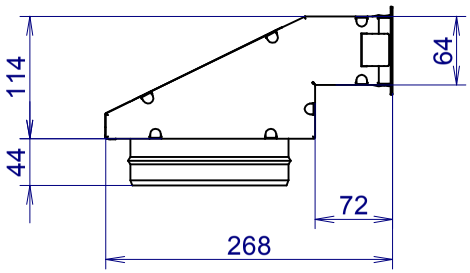
64
114
44
72
268